ATLAS D ECO 30/42 K 100/130 UNIT

Caldera de gasóleo no condensación en cuerpo de hierro fundido digital con acumulador para calefacción y ACS

Caldera de gasóleo no condensación con acumulador de 100/130 litros LOW NOx fabricada en hierro fundido para calefacción y ACS con quemador integrado.

Disponible en potencias de 25 y 37 kW.

Gran producción de agua caliente: hasta 250 litros/10 min con ΔT 30º C.

Bajo consumo debido a su alta eficiencia energética. Tiene bajas emisiones de CO_2 y NOx, por lo que es una caldera de bajo impacto medioambiental.

Su panel de mandos digital proporciona mayor precisión y confort. Tiene incorporada una bomba de alta eficiencia, vaso de expansión y válvula de seguridad.

Panel de mandos digital

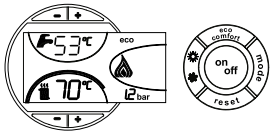

- Selector de temperatura de calefacción y ACS.
- Presión del circuito.
- Indicación de posibles bloqueos de caldera, etc.

Bomba de **alta eficiencia**.

Apta para los futuros **gasóleos sintéticos.**

Equipo con **bajas emisiones de óxidos de nitrógeno** a la atmósfera.

Acumulador vitrificado de 130/100 litros con recubrimiento anticorrosión.

Quemador incorporado.

(*) Perfil de carga en ATLAS D ECO 42 K 100 UNIT.

- Alta eficiencia energética: bajo consumo (15% de ahorro).
- Incorpora bomba de alta eficiencia clase B para calefacción y agua caliente con perfil de carga XXL según normativa ErP.
- Apta para los futuros gasóleos sintéticos.
- Equipo con bajas emisiones de óxidos de nitrógeno a la atmósfera.
- Gran producción de agua caliente: hasta 250 l/10 min (ΔT30°C).
- Incorpora interacumulador vitrificado de 130 o 100 l con recubrimiento anticorrosión.
- Fácil de programar y fácil instalación.
- Amplias posibilidades de incorporar elementos de regulación.

ATLAS D ECO 30/42 K 100/130 UNIT

Caldera de gasóleo no condensación en cuerpo de hierro fundido digital con acumulador para calefacción y ACS

IMAGEN

	30 Cód.: 0LHU3YWA	42 Cód.: 0LHU4YWA
Tarifa	**5.221 €**	**5.771 €**
Coste de reciclaje	**15 €**	**15 €**

Clasificación energética calefacción (escala de D a A+++)		B	B
Clasificación energética ACS (escala de F a A+)		XL B	XXL B
Potencia nominal útil		25 kW	37 kW
Rendimiento útil sobre PCI	**100% potencia 80-60º C máx.**	93,93%	93,99%
	30% potencia máx.	98,19%	97,45%
Producción ACS con ΔT 30º C		195 l/min	250 l/min
Volumen vaso expansión calefacción		10 l	10 l
Acumulador vitrificado		100 l	130 l
Conexiones	**Ida instalación**	3/4" Ø	3/4" Ø
	Retorno instalación	1" Ø	1" Ø
	Salida de gases quemados	Ø 130 mm	Ø 130 mm
	Entrada de agua fría	3/4" Ø	3/4" Ø
	Salida de agua caliente	3/4" Ø	3/4" Ø
Peso en vacío		225 kg	265 kg
Dimensiones alto / ancho / fondo		1.350 / 500 / 750 mm	1.350 / 500 / 950 mm

"Precio Franco Fábrica – Transporte NO INCLUIDO". Precio de venta de referencia sin IVA. Verificación de funcionamiento incluida según "Condiciones generales de venta".
Ferroli se reserva el derecho a modificar los datos sin previo aviso.

DESCARGAS DISPONIBLES

MANUAL DE USUARIO E INSTALACIÓN | ETIQUETA ENERGÉTICA | CERTIFICADOS | SECCIÓN CALDERAS

SOPORTE AL PROFESIONAL

Formulario | 916 612 304

SERVICIO TÉCNICO

satferroli@ferroli.com | 914 879 325

CRONOCOMANDOS

PRODUCTO		TARIFA
	CONNECT Smart WIFI Cronocomando modulante sin hilos vía WIFI IMAGEN · MANUAL DE INSTALACIÓN · CATÁLOGO COMERCIAL · VER VÍDEO INSTALACIÓN	Cód.: 013011XA **283 €**
	ROMEO N Cronocomando remoto modulante IMAGEN · MANUAL DE INSTALACIÓN	Cód.: 013032XA **170 €**
	ROMEO W RF Cronocomando remoto modulante sin hilos IMAGEN · MANUAL DE INSTALACIÓN · VER VÍDEO INSTALACIÓN	Cód.: A33015330 (013101XA) **232 €**
 NOVEDAD	**FER 8 RF** Termostato remoto sin hilos IMAGEN · MANUAL DE INSTALACIÓN	Cód.: HRT176RS **231 €**

ACCESORIOS

Disponible en Google Play · Disponible en App Store

Filtro Anticalcáreo

Producto de doble acción: filtro mecánico con efecto anticalcáreo debido a la acción de los fosfatos y silicatos. Protege las tuberías, así como a la propia caldera de la acción de la cal. Válido hasta para aguas de entrada de hasta 35ºf. Cartuchos de recambio (filtro + esferas de fosfatos/silicatos) como accesorio.

	Pérdida de carga	Caudal máx.	Presión máx. de trabajo	Alto / ancho	Conexiones	TARIFA
Filtro anticalcáreo	0,25 bar	1.500 l/h	10 bar	150 / 70 mm	1/2”	Cód.: 0YBD0PX0 **151 €**
Kit recarga 2 cartuchos	-	-	-	-	-	Cód.: 0YD50KX0 **37 €**

		TARIFA
	Sonda temperatura exterior	Cód.: C50016970 (013018X0) **58 €**

Válidos para usar con cualquier tipo de caldera FERROLI.
“Precio Franco Fábrica – Transporte NO INCLUIDO”. Precio de venta de referencia sin IVA. Verificación de funcionamiento según “Condiciones generales de venta”.
Ferroli se reserva el derecho a modificar los datos sin previo aviso.

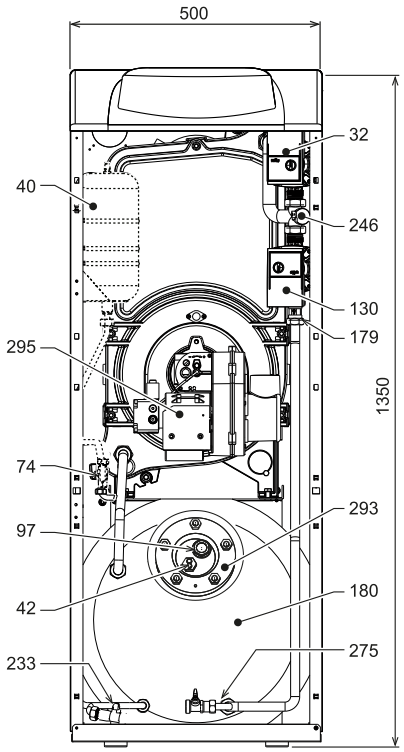

Vista frontal

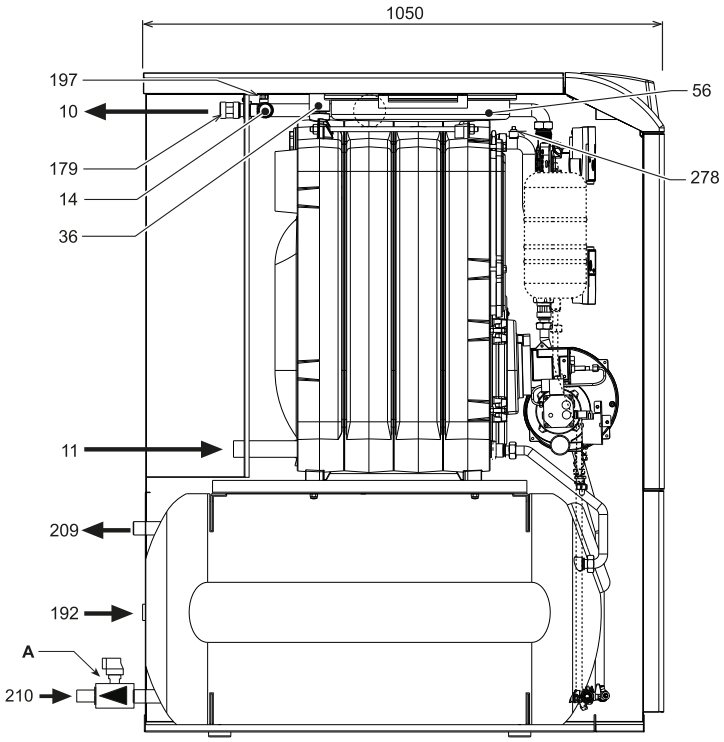

Vista lateral ATLAS D ECO 42 K

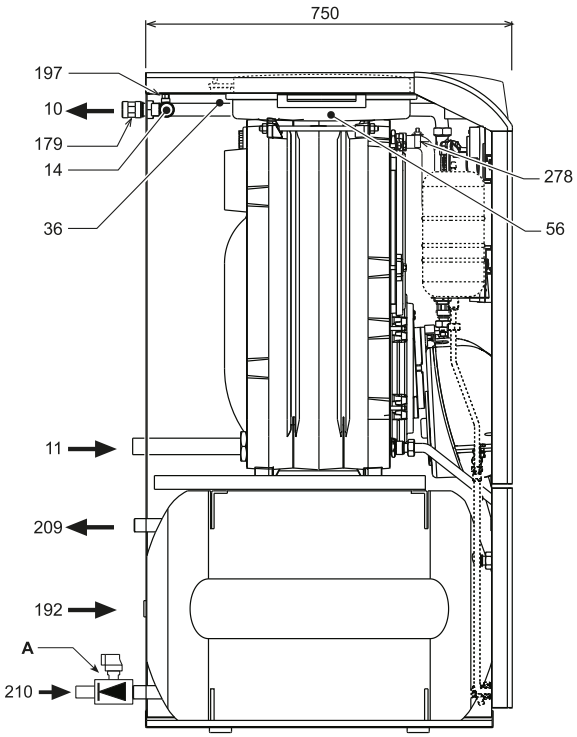

Vista lateral ATLAS D ECO 30 K

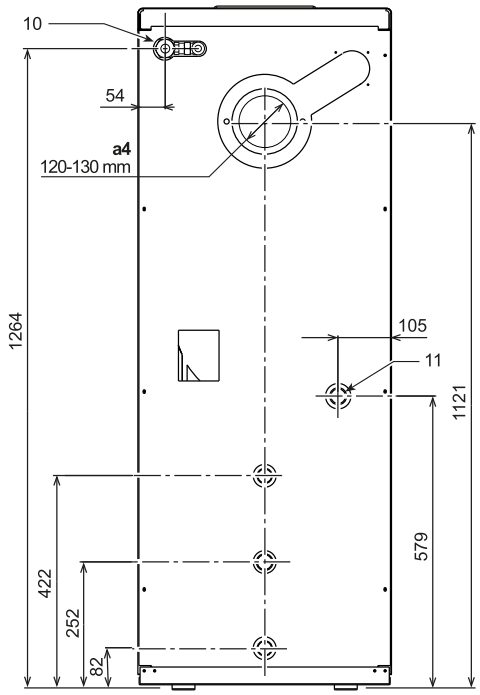

Vista posterior