ATLAS D ECO 30/42 SI UNIT

Caldera de gasóleo no condensación en cuerpo de hierro fundido digital para calefacción y ACS instantánea

Caldera de gasóleo no condensación LOW NOx fabricada en hierro fundido para calefacción y ACS instantánea con quemador integrado.

Disponible en potencias de 37 y 25 kW.

Gran producción de agua caliente: hasta 21,2 litros/min con ΔT 25º C.

Bajo consumo debido a su alta eficiencia energética. Tiene bajas emisiones de CO_2 y NOx, por lo que es una caldera de bajo impacto medioambiental.

Su panel de mandos digital proporciona mayor precisión y confort. Tiene incorporada una bomba de alta eficiencia, vaso de expansión y válvula de seguridad.

VERIFICACIÓN DE FUNCIONAMIENTO INCLUIDA

Panel de mandos digital

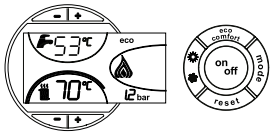

- Selector de temperatura de calefacción y ACS.
- Presión del circuito.
- Indicación de posibles bloqueos de caldera, etc.

BOMBA ALTA EFICIENCIA — Bomba de **alta eficiencia**.

GASÓLEO SINTÉTICO — Apta para los futuros **gasóleos sintéticos.**

LOW NOX — Equipo con **bajas emisiones de óxidos de nitrógeno** a la atmósfera.

QUEMADOR INCORPORADO — **Quemador incorporado.**

(*) Perfil de carga en ATLAS D ECO 42 SI UNIT.

- Alta eficiencia energética: bajo consumo (15% de ahorro).
- Incorpora bomba de alta eficiencia clase B para calefacción y agua caliente con perfil de carga XXL según normativa ErP.
- Apta para los futuros gasóleos sintéticos.
- Equipo con bajas emisiones de óxidos de nitrógeno a la atmósfera.
- Gran producción de agua caliente: hasta 21,2 l/min (ΔT25°C).
- Fácil de programar y fácil instalación.
- Amplias posibilidades de incorporar elementos de regulación.

ATLAS D ECO 30/42 SI UNIT

Caldera de gasóleo no condensación en cuerpo de hierro fundido digital para calefacción y ACS instantánea

IMAGEN

	30 SI UNIT Cód.: 0LHC3YWA	30 SI UNIT + WIFI Cód.: 1E4130252	42 SI UNIT Cód.: 0LHC4YWA
Tarifa	**3.885 €**	**4.050 €**	**4.194 €**
Coste de reciclaje	**15 €**	**15 €**	**15 €**

Clasificación energética calefacción (escala de D a A+++)		B	B
Clasificación energética ACS (escala de F a A+)		XL B	XXL B
Potencia nominal útil		25 kW	37 kW
Rendimiento útil	**100% potencia 80-60° C máx.**	93,93%	94,04%
	30% potencia máx.	98,19%	97,45%
Producción ACS con ΔT 30° C		11,9 l/min	17,6 l/min
Nº de elementos		3	4
Contenido agua caldera		20 l	24 l
Volumen vaso expansión calefacción		8 l	10 l
Conexiones	**Ida instalación**	3/4" Ø	3/4" Ø
	Retorno instalación	3/4" Ø	3/4" Ø
	Vaciado caldera	1/2" Ø	1/2" Ø
	Salida de gases quemados	Ø 130 mm	Ø 130 mm
	Entrada de agua fría	1/2" Ø	1/2" Ø
	Salida de agua caliente	1/2" Ø	1/2" Ø
Peso en vacío		160 kg	200 kg
Dimensiones alto / ancho / fondo		850 / 500 / 632 mm	850 / 500 / 732 mm

"Precio Franco Fábrica – Transporte NO INCLUIDO". Precio de venta de referencia sin IVA. Verificación de funcionamiento incluida según "Condiciones generales de venta".
Ferroli se reserva el derecho a modificar los datos sin previo aviso.

DESCARGAS DISPONIBLES

MANUAL DE USUARIO E INSTALACIÓN | ETIQUETA ENERGÉTICA | CERTIFICADOS | SECCIÓN CALDERAS

SOPORTE AL PROFESIONAL

Formulario | 916 612 304

SERVICIO TÉCNICO

satferroli@ferroli.com | 914 879 325

CRONOCOMANDOS

PRODUCTO		TARIFA
	CONNECT Smart WIFI Cronocomando modulante sin hilos vía WIFI IMAGEN · MANUAL DE INSTALACIÓN · CATÁLOGO COMERCIAL · VER VÍDEO INSTALACIÓN	Cód.: 013011XA **283 €**
	ROMEO N Cronocomando remoto modulante IMAGEN · MANUAL DE INSTALACIÓN	Cód.: 013032XA **170 €**
	ROMEO W RF Cronocomando remoto modulante sin hilos IMAGEN · MANUAL DE INSTALACIÓN · VER VÍDEO INSTALACIÓN	Cód.: A33015330 (013101XA) **232 €**
 NOVEDAD	**FER 8 RF** Termostato remoto sin hilos IMAGEN · MANUAL DE INSTALACIÓN	Cód.: HRT176RS **231 €**

ACCESORIOS

Disponible en Google Play · Disponible en App Store

Filtro Anticalcáreo

Producto de doble acción: filtro mecánico con efecto anticalcáreo debido a la acción de los fosfatos y silicatos. Protege las tuberías, así como a la propia caldera de la acción de la cal. Válido hasta para aguas de entrada de hasta 35ºf. Cartuchos de recambio (filtro + esferas de fosfatos/silicatos) como accesorio.

	Pérdida de carga	Caudal máx.	Presión máx. de trabajo	Alto / ancho	Conexiones	TARIFA
Filtro anticalcáreo	0,25 bar	1.500 l/h	10 bar	150 / 70 mm	1/2”	Cód.: 0YBD0PX0 **151 €**
Kit recarga 2 cartuchos	-	-	-	-	-	Cód.: 0YD50KX0 **37 €**

		TARIFA
	Sonda temperatura exterior	Cód.: C50016970 (013018X0) **58 €**

Válidos para usar con cualquier tipo de caldera FERROLI.
“Precio Franco Fábrica – Transporte NO INCLUIDO”. Precio de venta de referencia sin IVA. Verificación de funcionamiento según “Condiciones generales de venta”.
Ferroli se reserva el derecho a modificar los datos sin previo aviso.

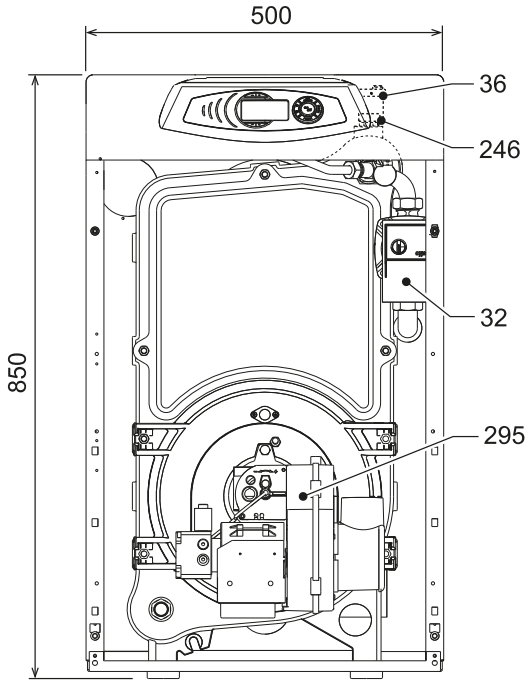

Dimensiones de conexiones y componentes principales

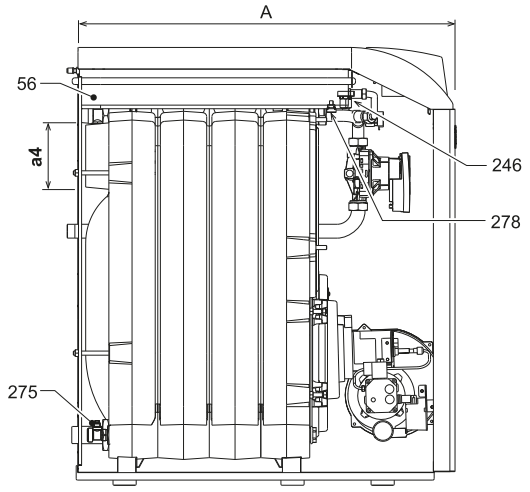

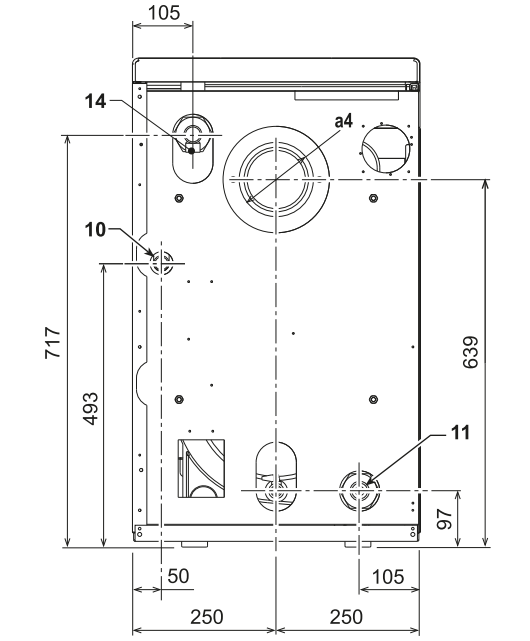

10 Ida a calefacción
11 Retorno de calefacción
14 Válvula de seguridad calefacción
32 Circulador de calefacción
36 Purgador de aire automático
56 Vaso de expansión
246 Transductor de presión
275 Salida de humos
278 Sensor doble (seguridad + calefacción)
295 Quemador

	A	B	A4
ATLAS D ECO 30 UNIT	630	590	Ø 120 ÷ 130
ATLAS D ECO 42 UNIT	730	690	Ø 120 ÷ 130

Diagramas
Pérdida de carga/altura de elevación circuladores
- Altura de elevación del circulador con velocidad fija

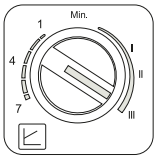

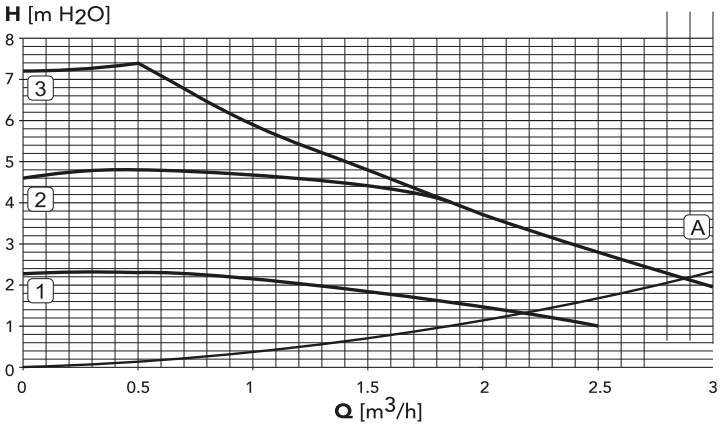
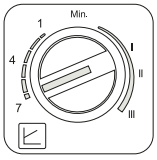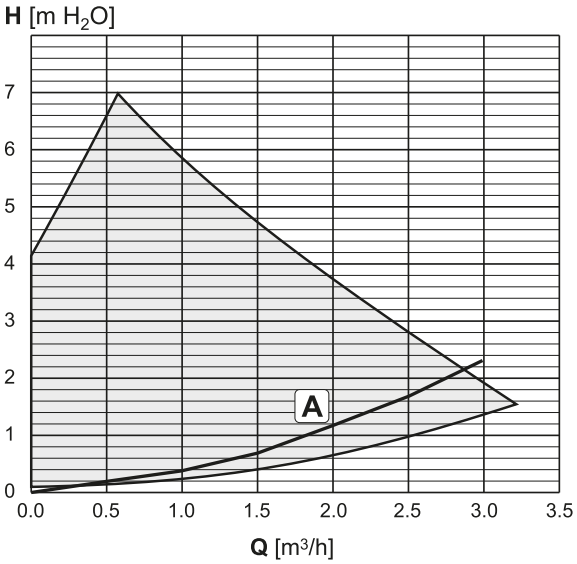
A Pérdidas de cargas de la caldera
1 - 2 - 3 Velocidad del circulador
- Altura de elevación del circulador con presión de impulsión proporcional