TIBER B

Termo eléctrico digital con función SMART

Gama digital TIBER B. Panel digital de mandos que permite la selección y visualización de la temperatura del agua deseada.

Función Smart: ahorro de hasta el 20% en el consumo eléctrico.

Resistencia anticalcárea Blue Forever con ánodo de magnesio separado de la resistencia.

Función antilegionela para una seguridad total.

Modelos 80 y 100 l disponibles en formato horizontal.

Versiones Slim de diámetro reducido (368 mm) en modelos 30 y 50 l.

Incluido en:

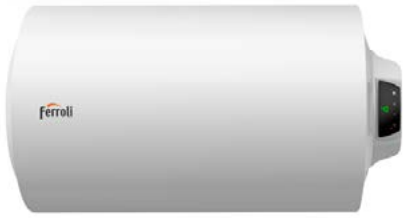

Modelos horizontales 80 y 100 l

Panel de control para selección y visualización de la temperatura del agua. Puede indicar mediante código numérico que se ha producido una avería.

Ahorro de hasta un 20% en el consumo eléctrico: Mediante la función Smart el termo adecua de forma automática su consumo eléctrico a los hábitos de utilización del usuario.

Resistencia anticalcárea independiente del ánodo: El recubrimiento especial anticalcáreo Blue Forever proporciona a la resistencia una excelente propiedad anticalcárea que evita que la cal se adhiera a la superficie de la misma.

Ánodo de magnesio independiente de la resistencia.

Control antilegionela: El termo elimina periodicamente cualquier bacteria o microorganismo, evitando cualquier problema de salud.

Modelos 80 y 100 l disponibles en **formato horizontal**.

Modelos 30 y 50 l disponibles en **versión Slim** de diámetro reducido (368 mm).

(*) 5 AÑOS DE GARANTÍA EN CALDERÍN (No incluye mano de obra ni desplazamiento). Sujeta a revisión anual de ánodo a partir del segundo año.

- Función Smart: ahorro de hasta un 20% en el consumo eléctrico. Esta función se puede activar o desactivar.
- Resistencia anticalcárea Blue Forever independiente del ánodo. Baja fijación de cal: perfecto funcionamiento y larga duración.
- Ánodo de magnesio de larga duración separado de la resistencia. Evita que la cal se adhiera a la misma, prologando la vida de ésta y del termo.
- Función antilegionela: de manera automática, el termo elimina periodicamente cualquier bacteria o microorganismo, evitando cualquier problema de salud.
- Calderín de acero con esmalte vitrificado "Sistema Blue Silicon", garantizando la calidad y resistencia del aparato.
- Disponibles modelos específicos para instalación horizontal de 80 y 100 litros para un mejor aprovechamiento del agua caliente.

TIBER B

Termo eléctrico digital con función SMART

	IMAGEN 30 S Cód.: GRL522KA	IMAGEN 50 S Cód.: GRL542KA	IMAGEN 50 Cód.: GRL548KA	IMAGEN 80 Cód.: GRL568KA
Tarifa	**269 €**	**298 €**	**305 €**	**362 €**
Coste de reciclaje	**1,8 €**	**1,8 €**	**1,8 €**	**1,8 €**
Clasificación energética (escala de F a A+)	S A	M B	M B	M B
Capacidad	28,5 l	46,5 l	47,5 l	76 l
Rango de temperatura	40 - 80º C	40 - 80º C	40 - 80º C	40 - 80º C
Presión máxima de trabajo	8 bar	8 bar	8 bar	8 bar
Tensión eléctrica	230 V - 50 Hz	230 V - 50 Hz	230 V - 50 Hz	230 V - 50 Hz
Potencia eléctrica	1.500 W	1.500 W	1.500 W	1.500 W
Tiempo recuperación a 40º C (agua fría: 15º C)	36'	1h 01'	1h 01'	1h 38'
Protección eléctrica	IPX4	IPX4	IPX4	IPX4
Instalación	Vertical	Vertical	Vertical	Vertical
Peso lleno	42 kg	63 kg	64 kg	99 kg
Dimensiones alto / ancho / fondo	522 / 368 / 390 mm	742 / 368 / 390 mm	579 / 438 / 460 mm	810 / 438 / 460 mm

	IMAGEN 100 Cód.: GRL578KA	IMAGEN 150 Cód.: GRL598KA	IMAGEN 80 H Cód.: GRL668KA	IMAGEN 100 H Cód.: GRL678KA
Tarifa	**411 €**	**502 €**	**375 €**	**419 €**
Coste de reciclaje	**1,8 €**	**1,8 €**	**1,8 €**	**1,8 €**
Clasificación energética (escala de F a A+)	M B	L C	M B	M B
Capacidad	96,5 l	132 l	76 l	97 l
Rango de temperatura	40 - 80º C	40 - 80º C	40 - 80º C	40 - 80º C
Presión máxima de trabajo	8 bar	8 bar	8 bar	8 bar
Tensión eléctrica	230 V - 50 Hz	230 V - 50 Hz	230 V - 50 Hz	230 V - 50 Hz
Potencia eléctrica	1.500 W	1.500 W	1.500 W	1.500 W
Tiempo recuperación a 40º C (agua fría: 15º C)	2h 02'	3h 03'	1h 38'	2h 02'
Protección eléctrica	IPX4	IPX4	IPX4	IPX4
Instalación	Vertical	Vertical	Horizontal	Horizontal
Peso lleno	122 kg	165 kg	97 kg	120 kg
Dimensiones alto / ancho / fondo	974 / 438 / 460 mm	1.280 / 438 / 460 mm	450 / 810 / 462 mm	450 / 974 / 462 mm

"Precio Franco Fábrica – Transporte NO INCLUIDO". Precio de venta de referencia sin IVA. Ferroli se reserva el derecho a modificar los datos sin previo aviso.

DESCARGAS DISPONIBLES

MANUAL DE USUARIO E INSTALACIÓN · ETIQUETA ENERGÉTICA · CATÁLOGO COMERCIAL · GALERÍA DE IMÁGENES .ZIP · SECCIÓN TERMOS

SOPORTE AL PROFESIONAL

Formulario · 916 612 304

SERVICIO TÉCNICO

satferroli@ferroli.com · 914 879 325

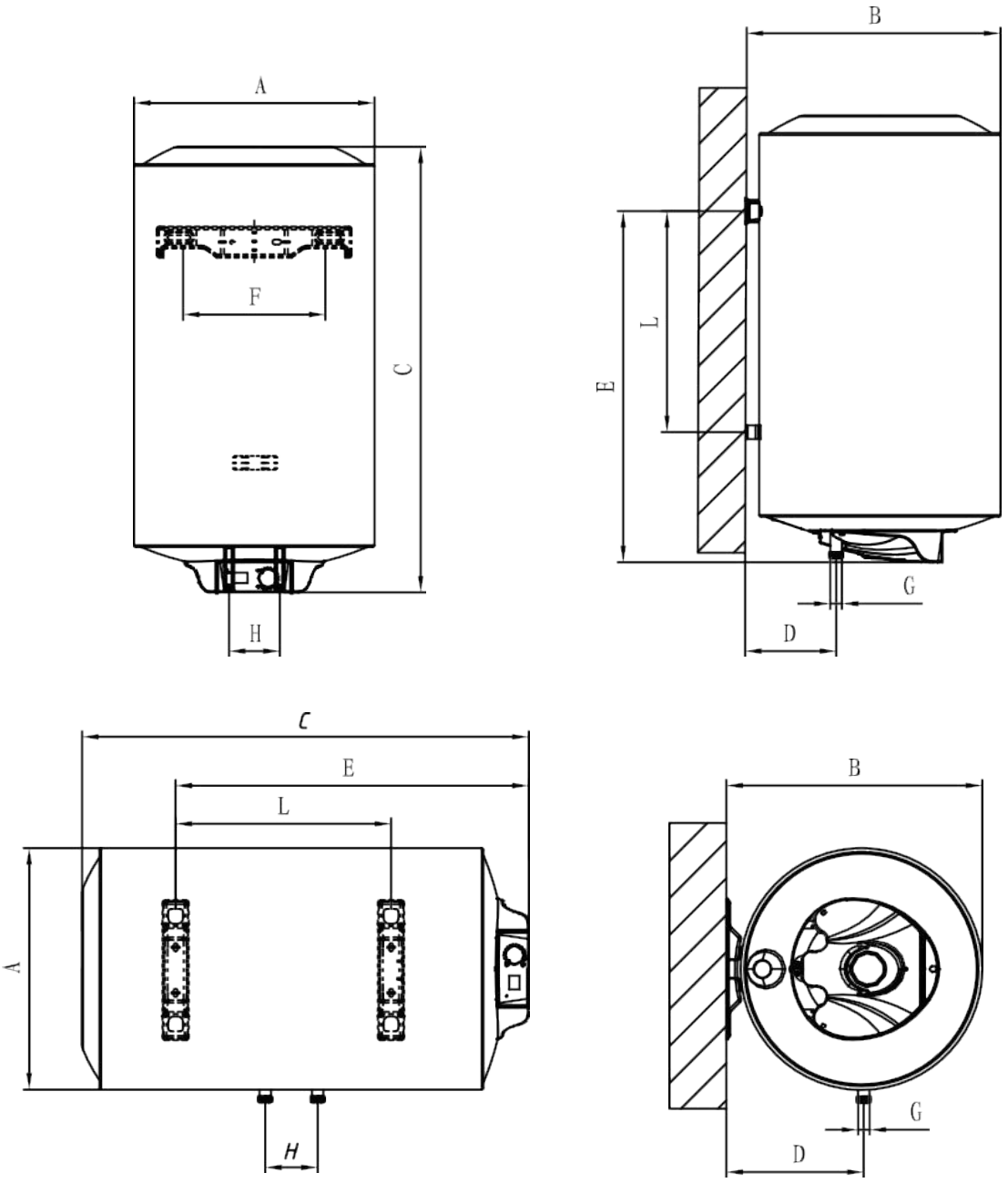

*El modelo **TIBER B 100-150L** cuenta con dos soportes de montaje metálicos.

NÚMERO	MODELOS (mm)							
	TIBER B 30S	TIBER B 50S	TIBER B 50	TIBER B 80	TIBER B 100	TIBER B 150	TIBER B 80H	TIBER B 100H
A	ф368	ф368	ф438	ф438	ф438	ф438	ф450	ф450
B	380	380	450	450	450	450	462	462
C	522	742	579	810	974	1280	810	974
D	116	116	151	151	151	151	237	237
E	364	584	403	634	798	1104	634	798
F	270	270	270	270	270	270		
G	1/2"	1/2"	1/2"	1/2"	1/2"	1/2"	1/2"	1/2"
H	100	100	100	100	100	100	100	100
L	170	390	199	430	549	855	385	549